Abmessungen VCM SF /EGA

van Dinther
Antriebstechnik

E-mail: hydraulik@van-dinther.de
Telefon :+49 (0) 234 68738 - 0
Telefax : +49 (0) 234 68738 - 27

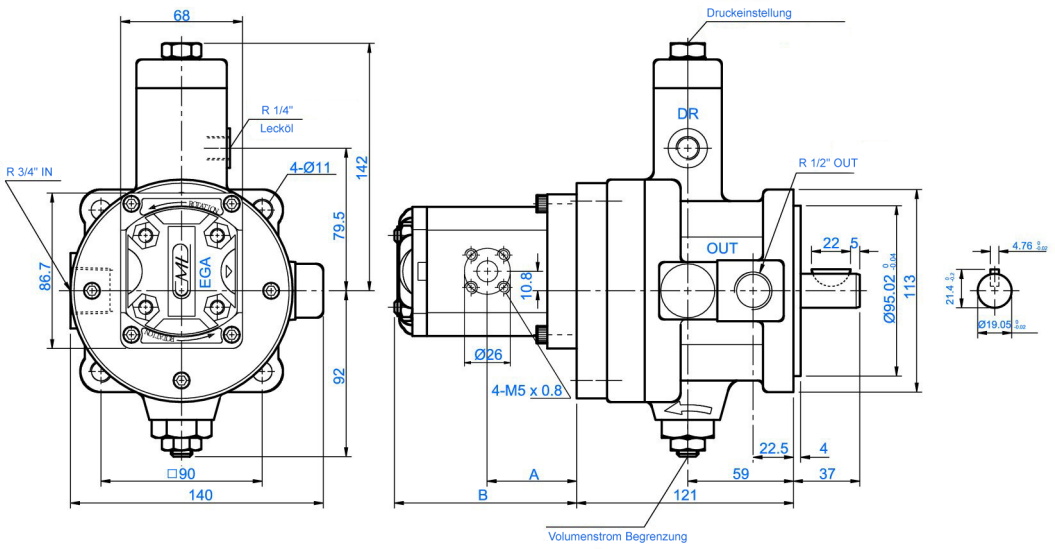

Typenschlüssel

VCM-SF-30-A/EGA-4.3

- **Vg Zahnradpumpe (siehe Tabelle)**
- **Typ Außenzahnradpumpe**
- **Druckbereich**
  A bis 20 bar B bis 35 bar
  C bis 55 bar D bis 70 bar
- **Förderstrom nomnell (1800 U/min)**
- **mechanische Druckregelung**
  Primärpumpe regelbar
  Flügelzellenpumpen Serie